VRF
MINI SMMS-E TRIFÁSICO
MCY-MHP_HS8

R410A con TOSHIBA

Capacidad de hasta 12HP con un chasis compacto de salida lateral, el MiNi SMMS-e trifásico está especialmente adpatado para proyectos en zonas urbanas.

CAPACIDAD: 4 HP > 12 HP

FUNCIONAMIENTO: -20 °C > +46 °C

Características

Unidad exterior		HP	MCY-	MHP0404HS8-E	MHP0504HS8-E	MHP0604HS8-E	MHP0806HS8-E	MHP1006HS8-E	MHP1206HS8-E*
Rango de capacidad		HP		4	5	6	8	10	12
Capacidad de refrigeración		kW		12,1	14,0	15,5	22,4	28,0	33,5
Capacidad calefacción (nom/máx)		kW		12,5	16,0	18,0	22,4/25	28/31,5	33,5
Alimentación		V-ph-Hz		Trifásica 50Hz 380/400/415V					
Eficiencia	EER nominal	W/W		4,29	4,03	3,65	3,36	3,00	2,5
	EER 50% carga	W/W		6,93	6,48	5,91	5,69	5,19	—
	SEER	η/std		375,8%/9,47	368,6%/9,29	386,6%/9,74	320,6%/8,09	293%/7,4	—/6,58
Eficiencia	COP nominal	W/W		4,86	4,30	4,22	4,31	4,00	—
	COP 50% carga	W/W		6,70	6,25	6,25	6,05	5,62	—
	COP -7°C 100% carga	W/W		4,86	4,30	4,22	3,51	3,27	—
	SCOP	η/std		164,6%/4,19	167,0%/4,25	172,2%/4,38	177%/4,5	179,8%/4,57	—/4,3
Características eléctricas	Corriente funcionamiento	A	C	4,8/4,5/4,4	5,7/5,4/5,2	7,0/6,7/6,4	11,0/10,5/10,1	15,3/14,5/14,0	—
	Consumo de energía	kW	H	2,82	3,47	4,25	6,67	9,33	—
	Corriente funcionamiento	A	C	4,4/4,2/4,0	6,1/5,8/5,6	7,0/6,6/6,4	8,5/8,1/7,8	11,4/10,9/10,5	—
	Consumo de energía	kW	H	2,57	3,72	4,27	5,09	7,00	—
Dimensiones (Altura x Anchura x Prof)		mm		1235 x 990 x 390	1235 x 990 x 390	1235 x 990 x 390	1740 x 990 x 390	1740 x 990 x 390	1740 x 990x 390
Peso		kg		125	125	125	147	147	—
Compresor	Tipo			Compresor twin rotary hermético					Twin rotary
	Potencia del motor	kW		3,75	3,75	3,75	6,60	6,60	—
Ventilador	Tipo			Helicoidal (cantidad 2)					Helicoidal
	Potencia del motor	W		100+100	100+100	100+100	100+100	100+100	100+100
	Caudal de aire	m^3/h		5660	5820	6050	8460	8820	—
Presión estática externa disponible		Pa		30	30	30	20	20	20
Carga de refrigerante R410A		kg		6,4	6,4	6,4	4,4	4,4	—
		CO_2 Teq		13,363	13,363	13,363	9,187	9,187	—
Cableado de alimentación	MCA	A		12,5	12,5	12,5	17,0	20,0	—
	MCOP	A		16,0	16,0	16,0	20,0	25,0	—
Tuberías de conexión	Tubería de gas Tipo - Diámetro			Abocardada - 5/8"	Abocardada - 5/8"	Abocardada - 3/4"	Abocardada - 3/4"	Abocardada - 3/4"	—
	Tubería de líquido Tipo - Diámetro			Abocardada - 3/8"					—
Conectividad	N° máx. de unidades interiores conectadas			8	10	13	12	16	16
	Cociente de simultaneidad	Mín/Máx		80% - 130%	80% - 130%	80% - 130%	80% - 130%	80% - 130%	80% - 130%
Nivel de presión sonora	Refrigeración	dB(A)	C	49	50	51	58	59	62
	Calefacción	dB(A)	H	52	53	54	59	60	63
Nivel de potencia sonora	Refrigeración	dB(A)	C	66	68	68	75	77	80
	Calefacción	dB(A)	H	67	69	70	75	77	80
Rango de temperatura de funcionamiento	Refrigeración	CDB	C	-5 a 46					
	Calefacción	CWB	H	-20 a 15					

C = Modo refrigeración H = Modo calefacción

Unidades interiores conectadas: MMU-UP* * *1HP-E

* Datos preliminares. Consultar disponibilidad.

Esquemáticos

Unidad: mm

MCY-MHP_4HS8-E

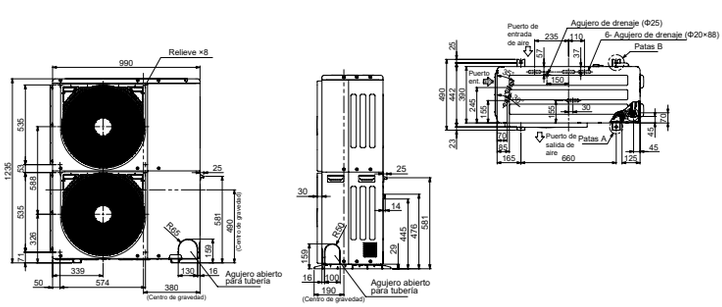

MCY-MHP_6HS8-E

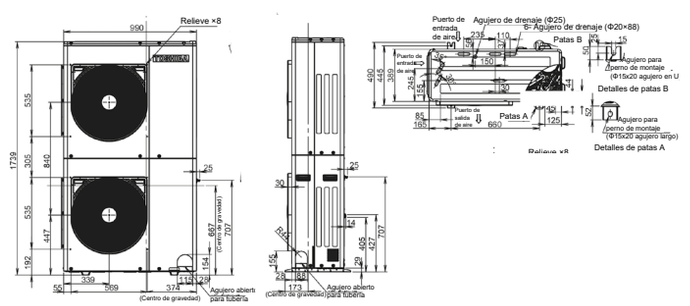

VRF

MINI SMMS-E TRIFÁSICO
MCY-MHP_HS8

DOCUMENTACIÓN

Diseño de tuberías

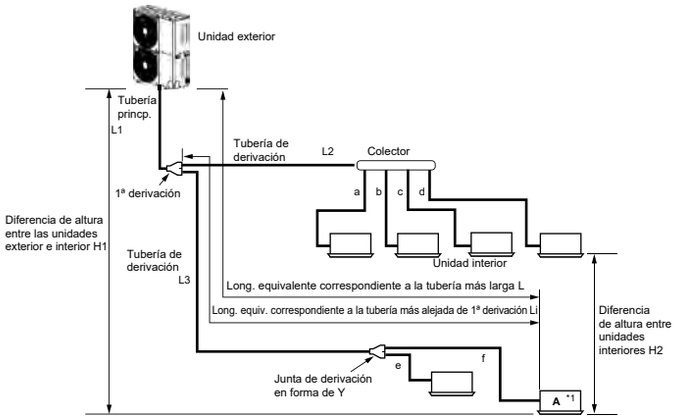

(*1): (D) es la unidad exterior más alejada de la primera derivación y (j) es la unidad interior más alejada de esa primera derivación.
(*2): Si la diferencia de altura (H1) entre la unidad interior y la exterior excede de 3 m, use 65 m o menos.
(*3): Si la capacidad máxima de la unidad exterior combinada es de 54HP o más, entonces la longitud equivalente máxima es 70 m o menos (longitud real es de 50 m o menos).
(*4): Si la diferencia de altura (H2) entre las unidades interiores excede de 3 m, use 50 m o menos.
(*5): Si la diferencia de altura (H2) entre las unidades interiores excede de 3 m, use 30 m o menos.
(*6): La carga total de refrigerante es de 140kg or menos.
(*7): Se puede extender hasta 90 m, con las condiciones siguientes:
- Temperatura exterior: Refrigeración: 10 - 46 (BS), Calefacción: -5 - 15.5 (BH)
- Longitud equivalente de la tubería más alejada de la primera derivación Li < 50m
- Longitud real de la tubería principal L1 < 100m
- Diferencia de altura entre unidades interiores H2<3M
- Capacidad total de unidades interiores combinadas: 90% - 105%
- Una única CDU y hasta 20HP
- Capacidad mínima de unidades interiores conectables: 4HP o mayor.

			Valor admisible			
			Con kit PMV		Sin kit PMV	
			4 a 6HP	8 & 10HP	4 a 6HP	8 & 10HP
Longitud de tubería	Longitud total de tubería (tubería de líquido, longitud real)		150m	250m	180m	300m
	Longitud de la tubería más larga	Longitud equivalente	65m	100m	125m	150m
		Longitud real	80m	130m	120m	120m
	Longitud máxima equivalente de la tubería principal		50m	70m	65m	80m
	Longitud equivalente de la tubería más alejada de la primera derivación		15m	30m	35m	40m
	Longitud máxima real de la tubería de conexión de la unidad interior		15m	15m	15m	15m
	Longitud real entre el kit PMV y la unidad interior		Entre 2m y 10m	Entre 2m y 10m	—	—
Diferencia de altura	Altura entre las unidades interior y exterior	Unidad exterior superior	30m	30m	30m	30m
		Unidad exterior inferior	20m	30m	20m	30m
	Altura entre unidades interiores	Unidad exterior superior	15m	15m	15m	15m

Niveles de presión sonora en modo nocturno (Reducción sonora)

*Respecto a la capacidad máxima.

Unidad exterior	Presión sonora en modo nocturno dB(A)		Capacidad*	
	Refrigeración	Calefacción	Refrigeración	Calefacción
Modelo 0404*	46	48	Aprox. 90%	Aprox. 95%
Modelo 0504*	46	48	Aprox. 80%	Aprox. 80%
Modelo 0604*	47	49	Aprox. 80%	Aprox. 75%
Modelo 0806*	50	50	Aprox. 85 %	Aprox. 80 %
Modelo 1006*	50	50	Aprox. 80 %	Aprox. 75 %

Accesorios

	Nombre	Modelo	Capacidad / Observaciones	Apariencia
Colectores y juntas de derivación	Junta de derivación en forma de Y	RBM-BY55E	Menos de 6,4hp	
		RBM-BY105E	Entre 6,4 y 20,2hp	
	Colector de 4 derivaciones	RBM-HY1043E	Menos de 14,2hp	
	Colector de 8 derivaciones	RBM-HY1083E	Menos de 14,2hp	
Kits PM	Kits PMV	RBM-PMV0361UPE	Para UI de 0,6 a 1,3hp	
		RBM-PMV0901UPE	Para UI de 17 a 3hp	
PCB opcional para la unidad exterior	Tarjeta de control para corte de potencia de pico	TCB-PCDM4E	Limita la capacidad de la unidad exterior VRF al 85%, 75%, 70% o 60% de carga, o la detiene. Contacto sin tensión.	
	Tarjeta de control ON/OFF para maestro externo, tarjeta de control de selección de prioridad y modo nocturno	TCB-PCMO4E	Contacto sin tensión.	
	Tarjeta de control de salida	TCB-PCIN4E	Señal de funcionamiento: El indicador de funcionamiento estará activado mientras haya alguna unidad interior funcionando en el sistema. Señal de error: el indicador de error estará activado cuando haya algún error en cualquiera de las unidades interiores o exteriores del sistema Contacto sin tensión.	